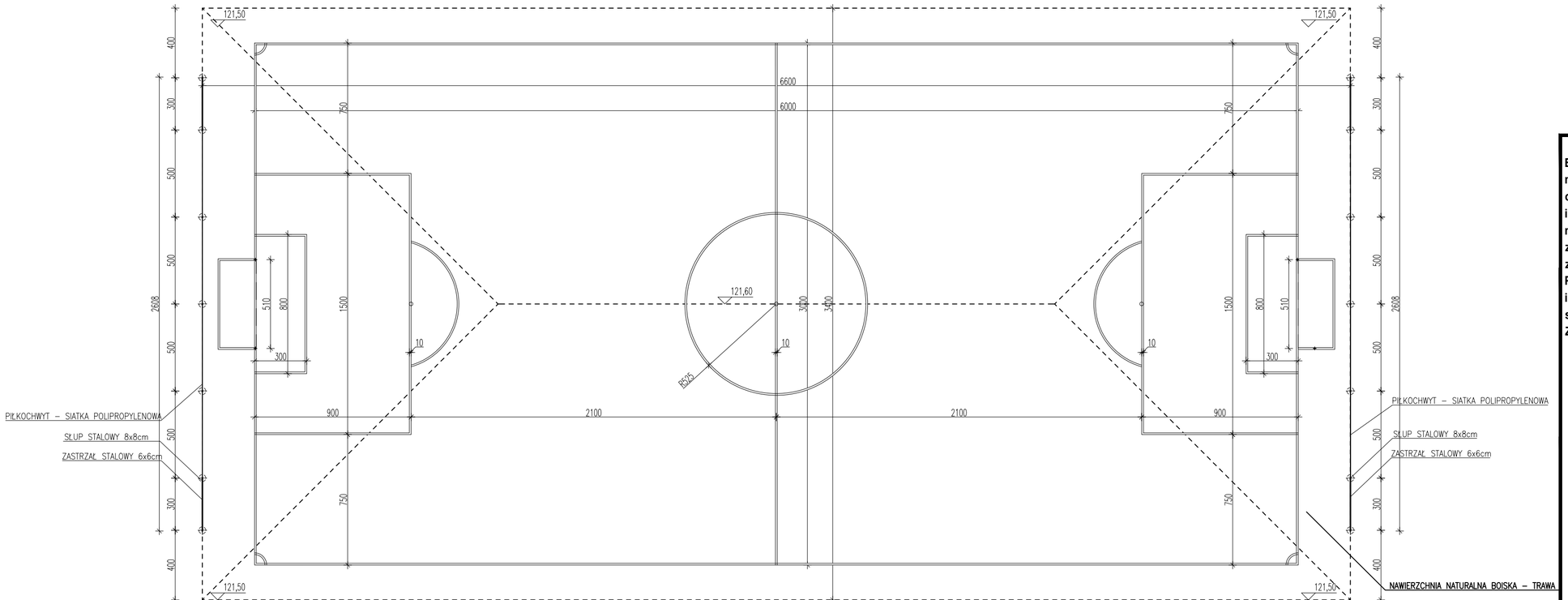

Inwestycja:

Budowa szkolnego boiska piłkarskiego o nawierzchni naturalnej wraz z wyposażeniem (piłkochwyty, ogrodzenia, bramki, wiaty piłkarskie) oraz niezbędną infrastrukturą techniczną (systemem drenażu, nawadniania i oświetleniem boiska, monitoringu i zasilaniem elementów zagospodarowania terenu) i zagospodarowaniem terenu przy Publicznej Szkole Podstawowej w Zarębach w ramach zadania inwestycyjnego pn. „Modernizacja infrastruktury sportowej przy Publicznej Szkole Podstawowej w Zarębach wraz z zagospodarowaniem terenu oraz niezbędną infrastrukturą techniczną"

działka nr ewid. 1046, część działki nr ewid. 1044 w obrębie Zaręby, gmina Chorzele

Inwestor: **Gmina Chorzele**
ul. Stanisława Komosińkiego 1, 06-330 Chorzele

Jednostka projektowa:
Ptaszyński Architektura
Roman Ptaszyński
ul. Bałtycka 2/9
15-611 Białystok

Rodzaj opracowania:
PROJEKT TECHNICZNY

Rysunek:
RZUT BOISKA PIŁKARSKIEGO

Branża
Architektura:

Projektant:	Nr upraw.:	Podpis:
mgr inż. arch. Roman Ptaszyński	BL-POKK/11/2003	
Opracowanie:		
mgr inż. arch. Szymon Wyczółkowski		
Sprawdzający:		
mgr inż. arch. Jarosław Ptaszyński	BL-POKK/10/2003	

Projekt jest chroniony prawem autorskim.
Projekt architektoniczny jest projektem nadrzędnym, wszystkie nieścisłości konsultować z Głównym Projektantem

Nr proj.:	Skala:	Data:	Nr rys.:
PT-6/2026	1:100	31.07.2026	A-1